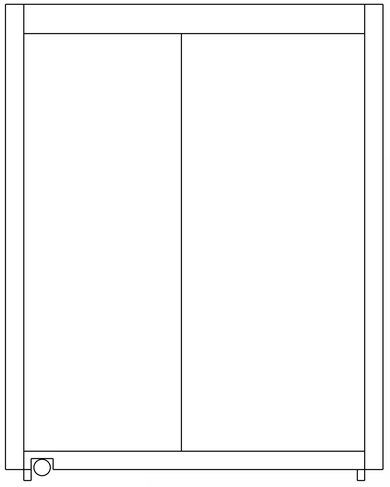

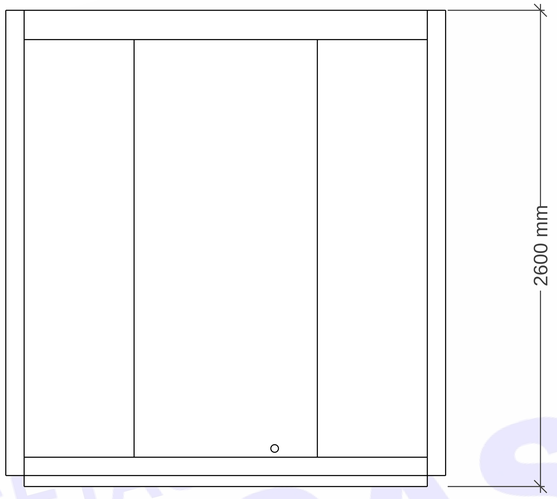

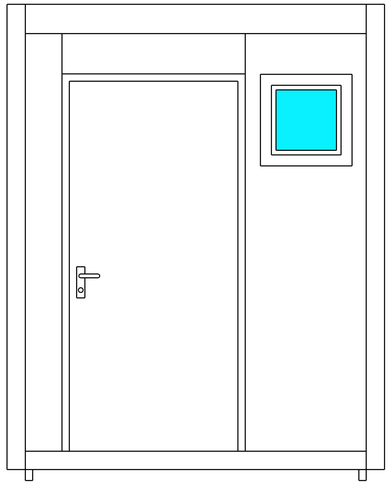

CASETAS
JARCASA
www.jarcasa.es

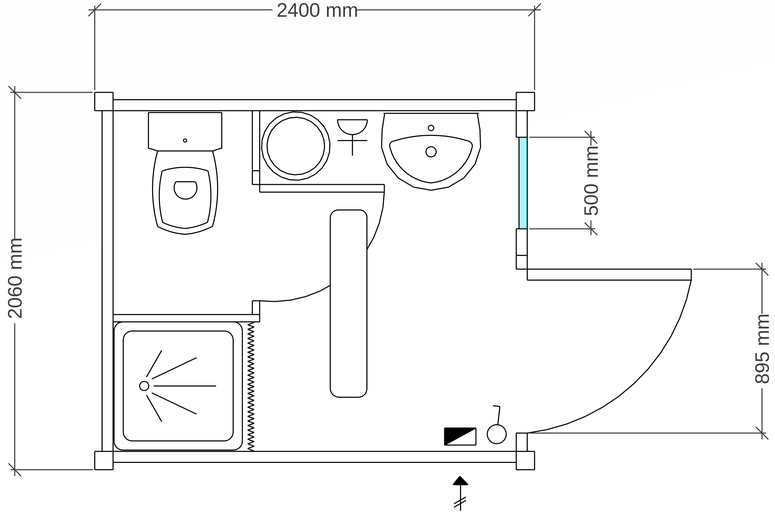

MODELO B-8G